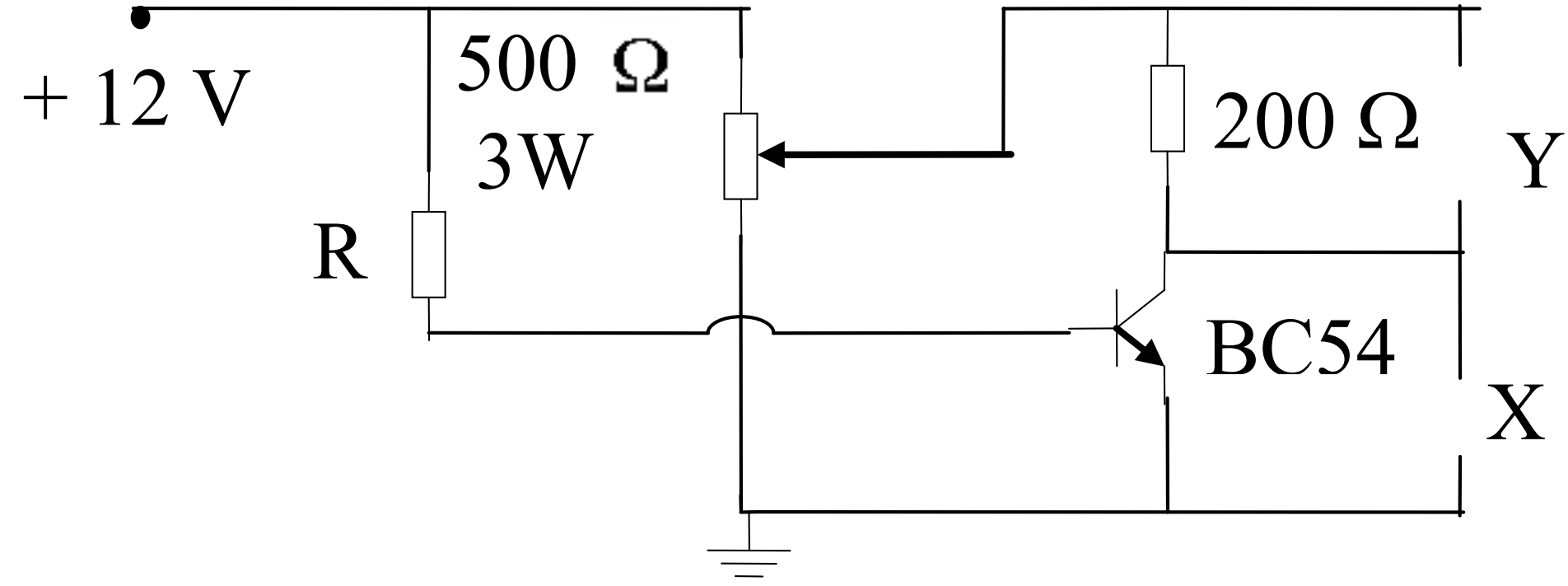
+ 12 V
500 Ω
3W
R
200 Ω
Y
BC54
X